Dane aktualne na dzień: 24-11-2026 19:06

Link do produktu: https://outletbud.eu/element-podtynkowy-zucchetti-r99649-p-281.html

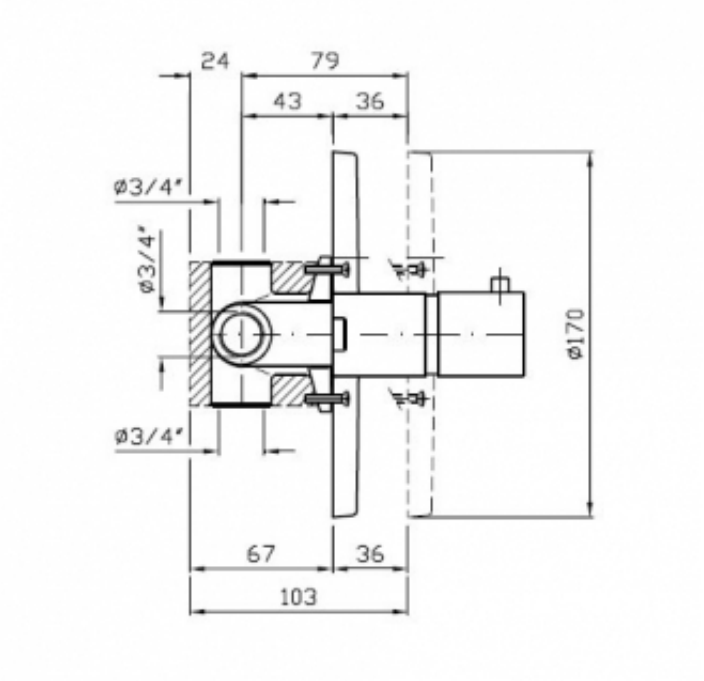

element podtynkowy - Zucchetti (R99649)

Cena brutto	**730,00 zł**
Cena netto	**593,50 zł**
Dostępność	**Dostępny**
Numer katalogowy	**118**

Opis produktu

Element podtynkowy Zucchetti (R99649)

element podtynkowy Zucchetti

do baterii natryskowej termostatycznej Spin ZX3018

- Producent: Zucchetti
- Kod producenta / model: R99649
- materiał: mosiądz
- przeznaczenie: do baterii podtynkowych

Od początku swojego istnienia Zucchetti dąży do wyróżnienia się wyjątkową estetyką, wzornictwem oraz jakością wykonania. Każda seria produktów jest wyrazem odniesienia się do języka właściwego architekturze. Już w latach 70-tych powstały pierwsze serie produktów silnie osadzone w ówcześnie panujących tendencjach wzorniczych. W konsekwencji tego w kolejnych latach podjęto ścisłą współpracę ze światowej sławy architektami.

Do kompletowania z elementem zewnętrznym u numerze ZX3018